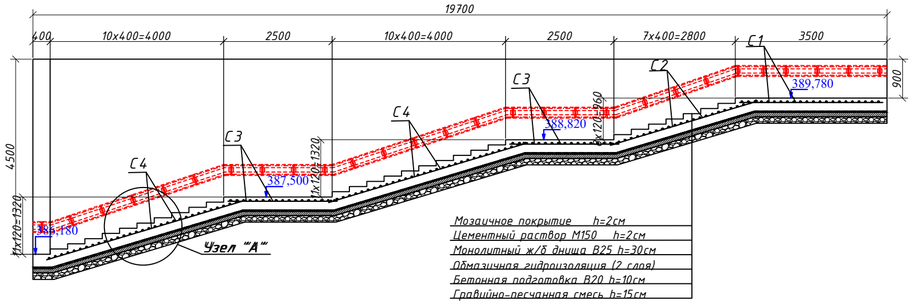

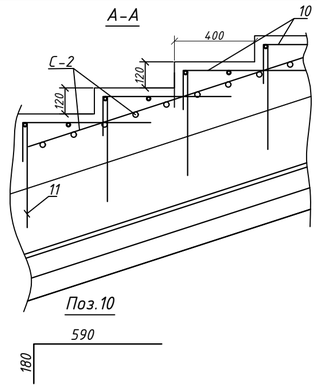

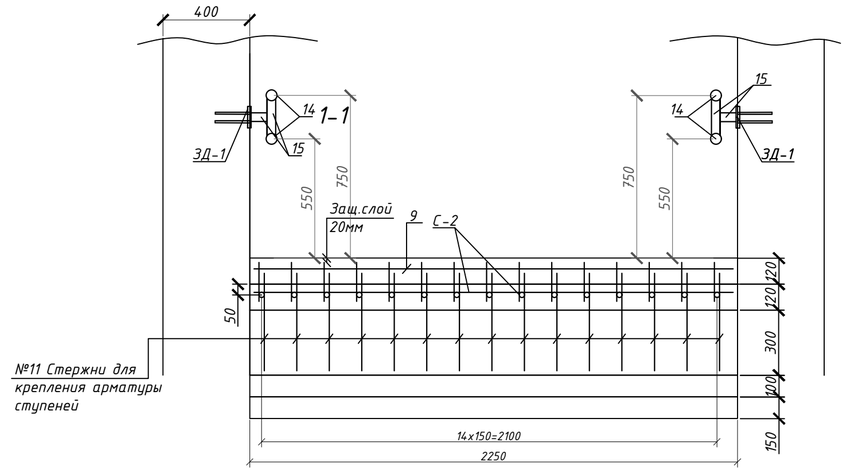

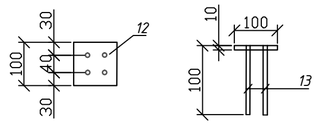

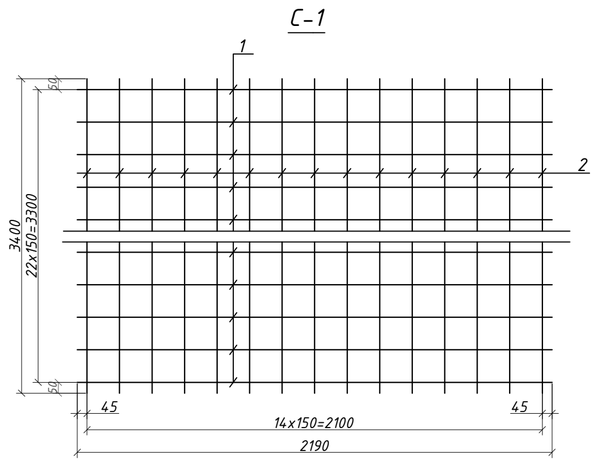

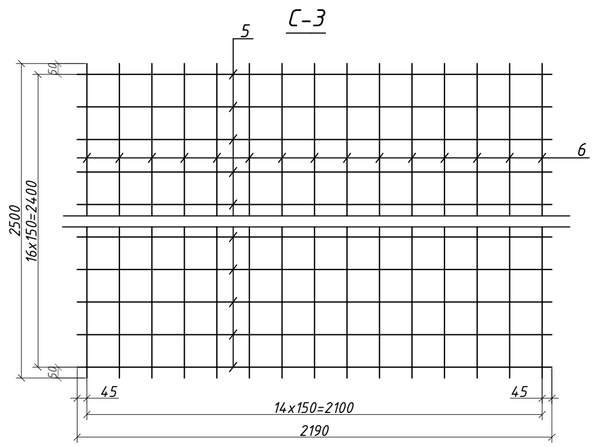

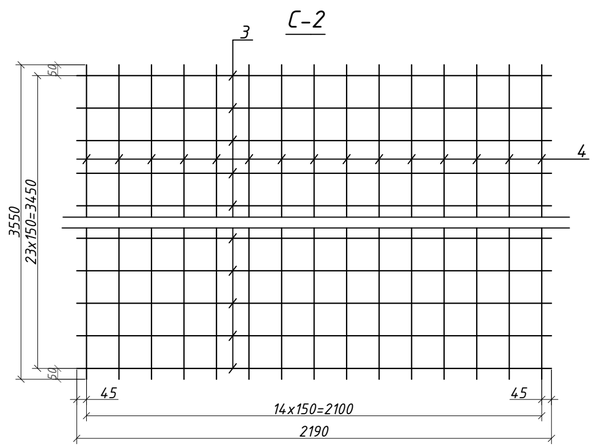

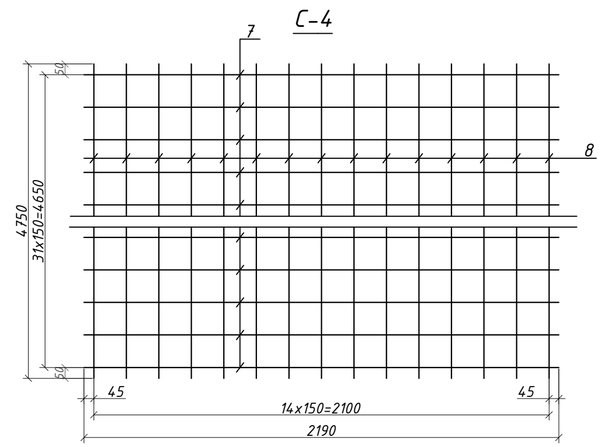

Наименование элемента	№ п/п	Диаметр и класс арматуры, мм	Длина единцы, мм	Кол-во, шт	Общая длина, м	Вес, кг	
						1 пм.	Всего
Сетка С1 (1шт)	1	12А400	2190	23	50,4	0,888	44,73
	2	12А400	3400	15	51,0	0,888	45,29
Сетка С2 (1шт)	3	12А400	2190	24	52,6	0,888	46,67
	4	12А400	3550	15	53,3	0,888	47,29
Сетка С3 (2шт)	5	12А400	2190	17	37,2	0,888	66,12
	6	12А400	2500	15	37,5	0,888	66,60
Сетка С4 (2шт)	7	12А400	2190	32	70,1	0,888	124,46
	8	12А400	4750	15	71,3	0,888	126,54
Ступени (30шт)	9	12А400	2190	2	4,4	0,888	116,68
	10	12А400	770	15	11,6	0,888	307,69
Отдельные стержны	11	12А400	450	450	202,5	0,888	179,82
Зак.деталь ЗД-1 (56шт)	12	10x100	100	1	0,1	7,850	43,96
	13	12А400	150	4	0,6	0,888	29,84
Труба d-48	14	d-48	84000	1	84,0	3,480	292,32
Труба d-42	15	d-42	275	56	15,4	2,890	44,51
Всего							1582,52
			d-48	292,32		10x100	43,96
			d-42	44,51		d-12	1201,73
Взялная проволовка						d-3	11,17
Всего							1593,69

Бетон класса В25 ГОСТ 26633-2015
Марка по морозостойкости - F-200
Марка по водонепронецаемости - W4
Объем бетона лесницы-V=15,3м^3
Тощий бетон-V=5,2м3
ГПС-V=7,7м3
Гидроизоляция- S=48,0м2
Опалубка щитовая S=19,3м2
Арматура принята по ГОСТ 34028-2016 Tsh 48.3-004:2003
Класса А400(AIII) марка стали 25Г2С(35ГС)
На объекте 1шт лестничный схода.

Изм.	Кол.уч.	Лист	№док.	Подпись	Дата
ГИП		Махмудов К			
Составил		Умматов М			
Проверил		Жалилов Р			

№279051 от 11.08.2026

M39 Almati-Bishkek-Toshkent-Termiz avtomobll yo'lining 822 km qismida yer osti piyodalar yo' lagini qurish

Подземный пешеходный переход

Стадия	Лист	Листов
РП	12-1	34

Конс. и арми. монолитного лестничного схода правая сторона от оси дороге

YO'LINJINIRING LOYIHA

Согласовано

Взам. инв. №

Подп. и дата

Инв. № подл.